GRAPHITE

Multifunctionele oven met LED display (60 cm)

OX6592C grafiet

Uitvoering
- ovenruimte inhoud: 75 liter
- klapdeur (soft-close)
- energielabel: A+

Ovenfuncties
- 8 ovenfuncties, waaronder: hetelucht, Eco-hetelucht, grote grill, kleine grill, grill + ventilator, onder- en bovenwarmte, onderwarmte + ventilator, onderwarmte + hetelucht
- snel voorverwarmfunctie

Bediening
- LED display (witte LED's)
- eenvoudige bediening: metalen draaiknoppen en touch control
- weergave dagtijd, kookduur, temperatuur en ovenfunctie
- temperatuur instelbaar per 5 °C, van 30 - 275 °C
- 5 inschuifniveaus, voor meerdere gerechten

Schoonmaakbaarheid
- anti-fingerprint RVS
- easy clean emaille binnenruimte/gladde ovenwanden
- uitneembare binnenruit
- Aqua Clean schoonmaaksysteem (weekt vuil los)

Veiligheid
- koele deur met 3 ovenruiten
- kinderslot
- koelventilator

Bijzonderheden
- inbouw mogelijk in: hoge kast, onder werkblad
- perfect te combineren met één of meerdere apparaten uit de ATAG Matrix- of Grafietlijn
- met stelvoetjes

Toebehoren
- 1 grillrooster
- 2 geëmailleerde bakplaten, 1 vlak en 1 diep

Technische specificaties
- aansluitwaarde 3,40 kW

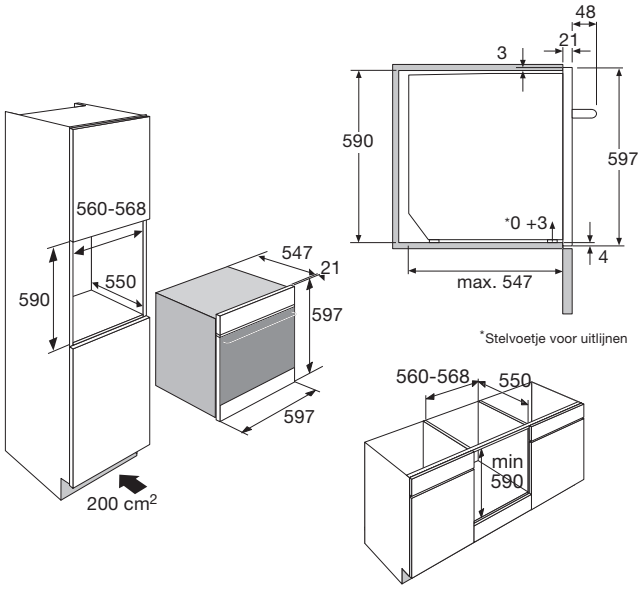

EANnr: 8715393128560

ATAG
we love to cook